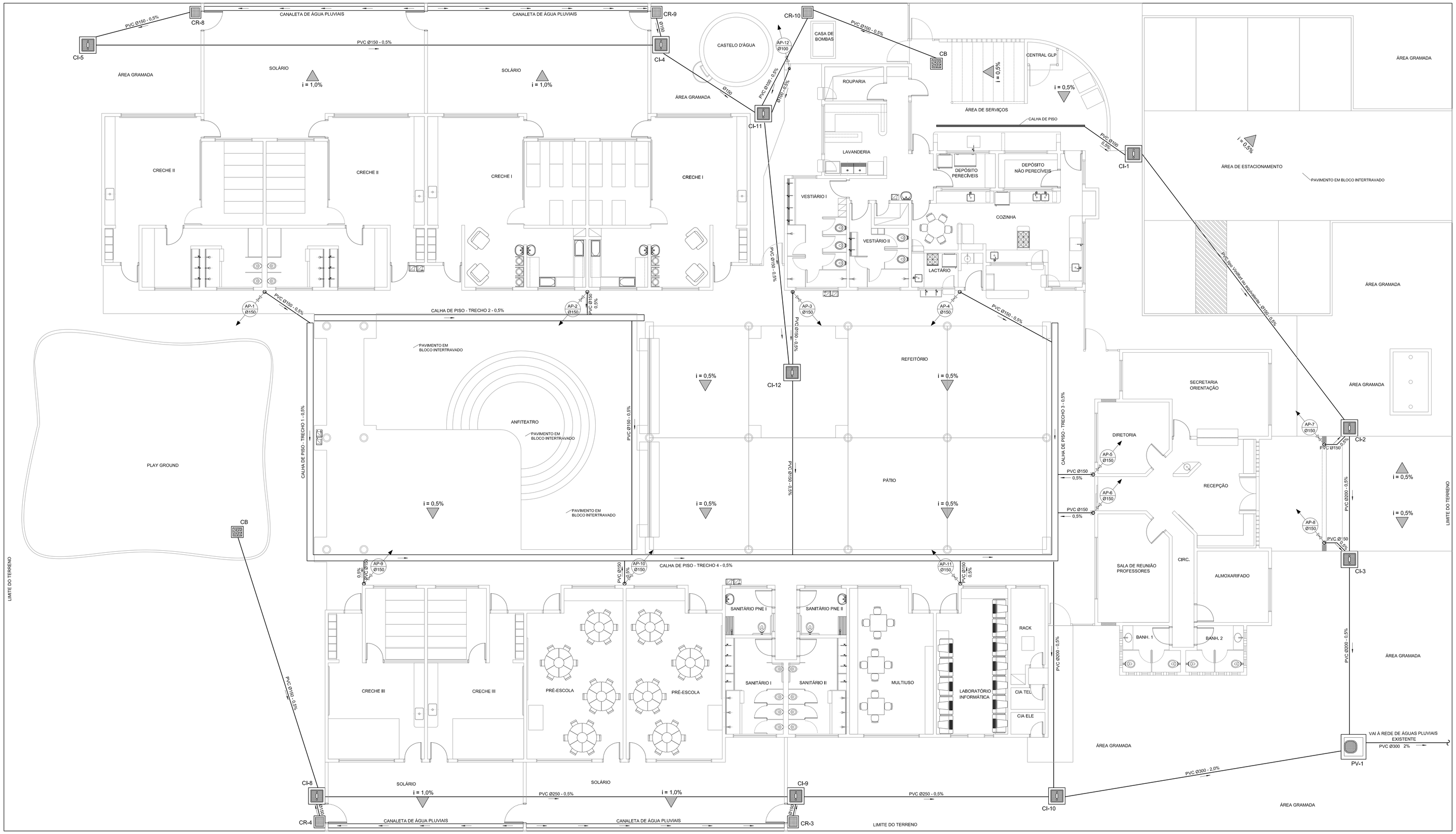

REDE DE DRENAGEM DE ÁGUAS PLUVIAIS
PLANTA BAIXA
1:75

LEGENDA

	CONDUTOR HORIZONTAL E VERTICAL
CB	CAIXA DE BRITA 40 x 40 cm
CR	CAIXA DE RALO COM GRELHA 40 x 40 cm
CI	CAIXA DE INSPEÇÃO 60 x 60 cm COM TAMPA DE FERRO FUNDIDO TIPO LEVE
PV	POÇO DE VISITA 110 x 110 cm COM TAMPA DE FERRO FUNDIDO TIPO PESADO
BL	BOCA DE LOBO
RH RH	RALO HEMISFÉRICO TIPO ABACAXI DE FERRO FUNDIDO ø 150 mm
PVC	TÊ DE INSPEÇÃO
	CONDUTOR VERTICAL DESCENDO
	CONDUTOR VERTICAL SUBINDO
	SENTIDO DE ESCOAMENTO
	DIVISOR DE ÁGUA – DECLIVIDADE MÍNIMA 0,5%

NOTAS:

1 - OS CONDUTORES VERTICAIS (AP) SERÃO DE PVC RÍGIDO TIPO ESGOTO COM ANEL DE BORRACHA, SÉRIE R, COM CURVA PARA TÊ DE COLUNA DE 87°30' E TÊ DE INSPEÇÃO ANTES DA CURVA;

2 - DEVERÃO SER RIGOROSAMENTE OBEDECIDAS AS LOCAÇÕES DOS DIVISORES DE ÁGUAS DAS CALHAS DA COBERTURA, ASSIM COMO A DECLIVIDADE DAS CANALETAS E CALHAS DE PISO;

3 - TODAS AS CALHAS DA COBERTURA DEVERÃO TER DECLIVIDADE MÍNINA DE 0,5% EM DIREÇÃO AOS CONDUTORES VERTICAIS (AP), TODOS OS PISOS DEVERÃO TER DECLIVIDADE DE 0,5% NA DIREÇÃO INDICADA NESTE PROJETO, TODAS AS CANALETAS E CALHAS DE PISO DEVERÃO TER DECLIVIDADE MÍNIMA DE 0,5% NA DIREÇÃO INDICADA NESTE PROJETO;

4 - OS RAMAIS HORIZONTAIS DE DIÂMETRO 100mm E 150mm SERÃO DE PVC TIPO ESGOTO COM ANEL DE BORRACHA, SÉRIE R, EXCETO ABAIXO DO ESTACIONAMENTO, ONDE SERÃO DE PVC TIPO VINILFORT OU EQUIVALENTE, COM JUNTA ELÁSTICA INTEGRADA (JEI); OS RAMAIS HORIZONTAIS DE DIÂMETRO MAIOR OU IGUAL A 200mm SERÃO DE PVC TIPO VINILFORT OU EQUIVALENTE, COM JUNTA ELÁSTICA INTEGRADA (JEI);

5 - DEVERÃO SER INSTALADOS RALOS HEMISFÉRICOS DE FERRO FUNDIDO TIPO ABACAXI (RH) EM TODAS AS JUNÇÕES DA CALHA DA COBERTURA COM OS CONDUTORES VERTICAIS (AP);

6 - O RECOBRIMENTO MÍNIMO DOS TUBOS DE PVC DEVERÁ SER DE 30cm NAS ÁREAS NÃO SUJEITAS A TRAFEGO DE VEICULOS E DE 60cm NAS ÁREAS SUJEITAS A TRAFEGO DE VEÍCULOS LEVES;

7 - NENHUMA TUBULAÇÃO PODERA FICAR SOLIDÁRIA À ESTRUTURA DE CONCRETO; NO CASO DE TRAVESSIA DE VIGAS , LAJES E CINTAS DEVERÃO SER DEIXADAS ABERTURAS SUFICIENTES NAS FORMAS ANTES DA CONCRETAGEM PARA PASSAGEM DE TUBULAÇÕES. EM QUALQUER CASO, O CALCULISTA DE ESTRUTURA DEVERÁ SER PREVIAMENTE CONSULTADO;

8 - O TAMPÃO DO PV SERÁ EM CONCRETO, PODENDO SER EM FERRO FUNDIDO TIPO PESADO QUANDO A CONCESSIONÁRIA EXIGIR, DEVERÁ AINDA TER BEM LEGIVEL, NA FACE EXTERNA, A INSCRIÇÃO "ÁGUAS PLUVIAIS";

9 - O TRAÇADO E OS PERFIS LONGITUDINAIS DA REDE GERAL EXTERNA FORAM PROJETADOS CONSIDERANDO QUE AS ÁREAS EXTERNAS ONDE ESTÃO LOCALIZADOS OS PV E CI ESTÃO NIVELADAS, NA ÉPOCA DA CONSTRUÇÃO, DEVEM SER VERIFICADAS AS COTAS REAIS DO TERRENO E FEITOS OS AJUSTES NECESSÁRIOS NOS PERFIS ANTES DE INICIAR AS OBRAS;

10 - A CALHA DE PISO DE ÁGUAS PLUVIAIS DEVERÁ SER CONSTRUÍDA CONFORME DETALHES DO PROJETO DE ARQUITETURA;

11 - NA ÉPOCA DA CONSTRUÇÃO, A EMPRESA CONSTRUTORA DEVERÁ VERIFICAR A REAL LOCAÇÃO DAS CAIXAS DE RALO (CR), PARA MELHORAR O ESCOAMENTO E ADEQUÁ-LO A TOPOGRAFIA.

12 - O PROJETO DE DRENAGEM PLUVIAL (ÁREAS EXTERNAS) É MERAMENTE ILUSTRATIVO, DEVENDO SER COMPATIBILIZADO COM A REALIDADE DO TERRENO EM QUE O PROJETO SERÁ IMPLANTADO.

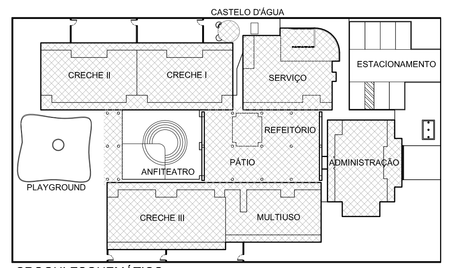

CROQUI ESQUEMÁTICO
ESCALA: 1:500

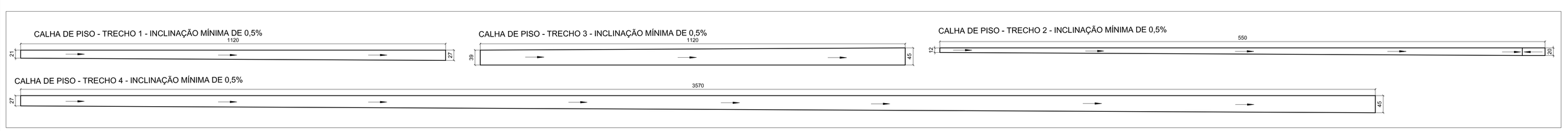

CALHAS DE PISO DO PÁTIO CENTRAL
PERFIS LONGITUDINAIS
1:50 - COTAS EM CENTÍMETROS

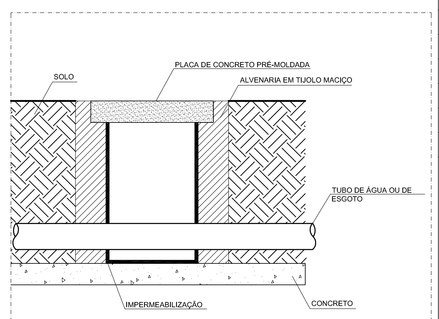

DETALHE DA TRAVESSIA DA CALHA DE PISO DE ÁGUAS PLUVIAIS
CORTE
SEM ESCALA

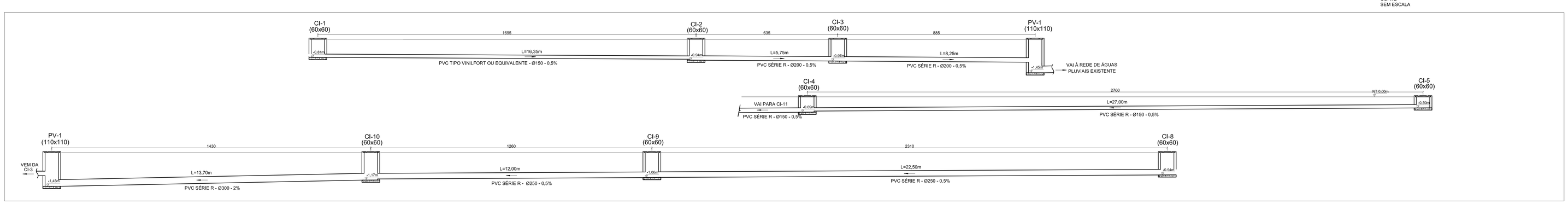

REDE EXTERNA
PERFIL LONGITUDINAL
1:75 - COTAS EM CENTIMETROS

ESCALA DE PLOTAGEM 1:0,1

CODI	COR	PENA	Esp.
1.	7	0.13
2.	7	0.30
3.	7	0.30
4.	7	0.35
5.	7	0.60
6.	7	0.60
7.	7	0.15
8.	8	0.20
9.	9	0.20
10.	252	0.20
11.	252	0.20
22.	7	0.25
31.	7	0.10
42.	7	0.25
51.	7	0.25
52.	7	0.25
61.	252	0.20
62.	7	0.20
101.	7	0.25
153.	7	0.15
151.	7	0.15
154.	7	0.15
155.	7	0.25
162.	7	0.25

Ministério da Educação — FNDE Fundo Nacional de Desenvolvimento da Educação

PROINFÂNCIA – ESPAÇO EDUCATIVO INFANTIL

ENDEREÇO:	
MUNICÍPIO – UF:	
PROPRIETÁRIO:	FUNDO NACIONAL DE DESENVOLVIMENTO DA EDUCAÇÃO - FNDE
AUTORES DO PROJETO :	ERICA RAMALHO DE OLIVEIRA - CREA: 14.007/D-DF LUCAS ZACARIAS DE AZEVEDO - CREA: 13.469/D-RJ
RESPONSÁVEL TÉCNICO:	

PROPRIETÁRIO	
AUTOR DO PROJETO	CREA-AP-1-CREA14.007/D-DF
AUTOR DO PROJETO	CREA-AP-2-CREA13.469/D-RJ
RESP. TÉCNICO	CREA

DLF'O | CREA | RA

PROJETO TIPO B

DRENAGEM DE ÁGUAS PLUVIAIS

COORDENAÇÃO: COEST - Coordenação Geral de Infra-estrutura

PAVIMENTO TÉRREO - VISTA DOS BLOCOS
REDE DE DRENAGEM
PLANTA BAIXA, PERFIS LONGITUDINAIS E DETALHES

AP

DESENHO | REVISÃO: R.01 JUL/2008 | ESCALA: INDICADA | DATA EMISSÃO: 13/03/2008 | PRANCHA: 01/02