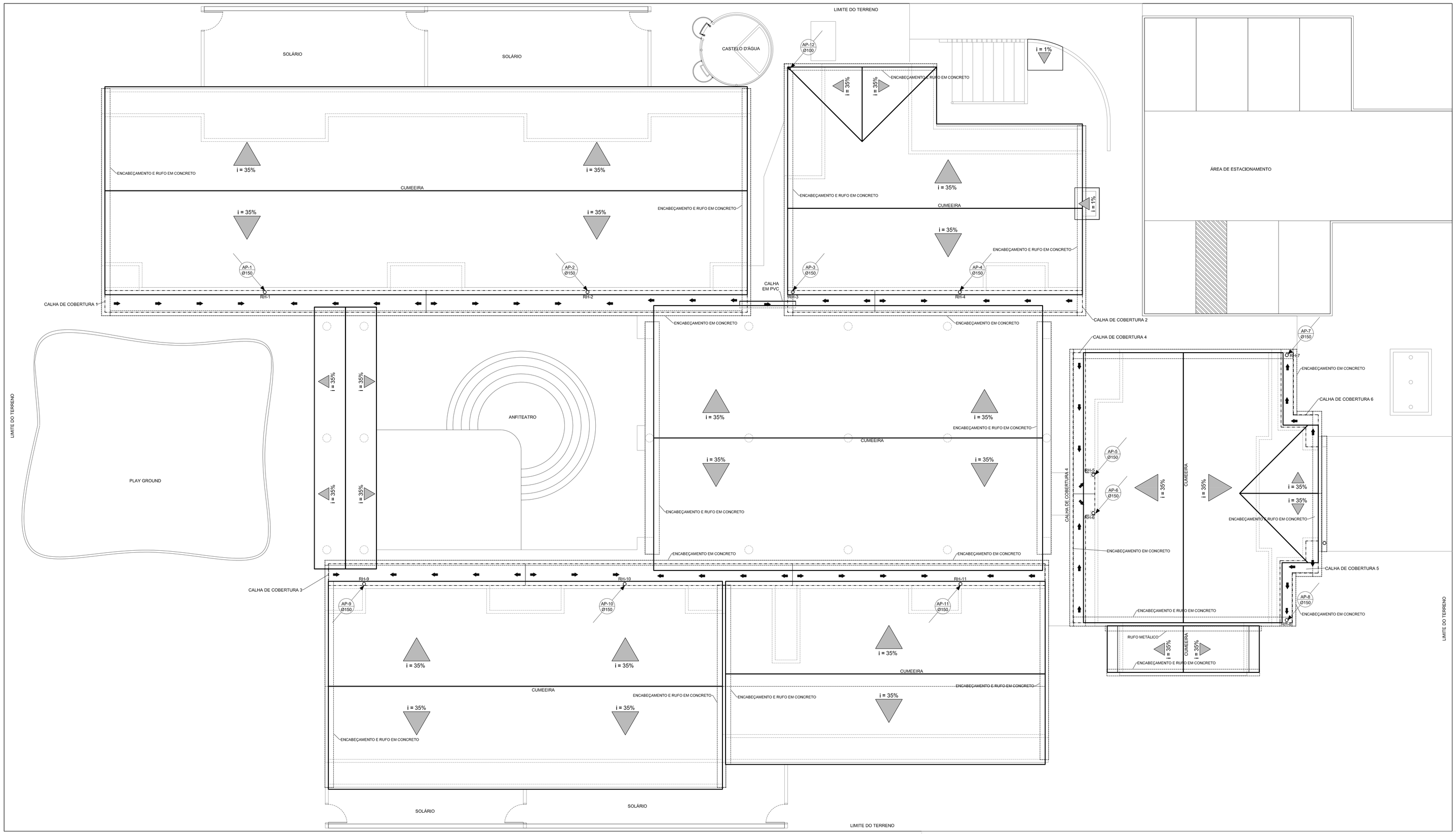

PLANTA DE COBERTURA
PLANTA BAIXA
1:75

LEGENDA

O	CONDUTOR HORIZONTAL E VERTICAL
CB	CAIXA DE BRITA 40 x 40 cm
CR	CAIXA DE RALO COM GRELHA 40 x 40 cm
CI	CAIXA DE INSPEÇÃO 60 x 60 cm COM TAMPA DE FERRO FUNDIDO TIPO LEVE
PV	POÇO DE VISITA 110 x 110 cm COM TAMPA DE FERRO FUNDIDO TIPO PESADO
BL	BOCA DE LOBO
RH	RALO HEMISFÉRICO TIPO ABACAXI DE FERRO FUNDIDO ø 150 mm
	TÊ DE INSPEÇÃO
	CONDUTOR VERTICAL DESCENDO
	CONDUTOR VERTICAL SUBINDO
	SENTIDO DE ESCOAMENTO
	DIVISOR DE ÁGUA – DECLIVIDADE MÍNIMA 0,5%

NOTAS:

1 - OS CONDUTORES VERTICAIS (AP) SERÃO DE PVC RÍGIDO TIPO ESGOTO COM ANEL DE BORRACHA, SÉRIE R, COM CURVA PARA PÉ DE COLUNA DE 87°30' E TÊ DE INSPEÇÃO ANTES DA CURVA;

2 - DEVERÃO SER RIGOROSAMENTE OBEDECIDAS AS LOCAÇÕES DOS DIVISORES DE ÁGUAS DAS CALHAS DA COBERTURA, ASSIM COMO A DECLIVIDADE DAS CANALETAS E CALHAS DE PISO;

3 - TODAS AS CALHAS DA COBERTURA DEVERÃO TER DECLIVIDADE MÍNIMA DE 0,5% EM DIREÇÃO AOS CONDUTORES VERTICAIS (AP). TODOS OS PISOS DEVERÃO TER DECLIVIDADE DE 0,5% NA DIREÇÃO INDICADA NESTE PROJETO. TODAS AS CANALETAS E CALHAS DE PISO DEVERÃO TER DECLIVIDADE MÍNIMA DE 0,5% NA DIREÇÃO INDICADA NESTE PROJETO;

4 - OS RAMAIS HORIZONTAIS DE DIÂMETRO 100mm E 150mm SERÃO DE PVC TIPO ESGOTO COM ANEL DE BORRACHA, SÉRIE R, EXCETO ABAIXO DO ESTACIONAMENTO, ONDE SERÃO DE PVC TIPO VINILFORT OU EQUIVALENTE, COM JUNTA ELÁSTICA INTEGRADA (JEI). OS RAMAIS HORIZONTAIS DE DIÂMETRO MAIOR OU IGUAL A 200mm SERÃO DE PVC TIPO VINILFORT OU EQUIVALENTE, COM JUNTA ELÁSTICA INTEGRADA (JEI);

5 - DEVERÃO SER INSTALADOS RALOS HEMISFÉRICOS DE FERRO FUNDIDO TIPO ABACAXI (RH) EM TODAS AS JUNÇÕES DA CALHA DA COBERTURA COM OS CONDUTORES VERTICAIS (AP);

6 - O RECOBRIMENTO MÍNIMO DOS TUBOS DE PVC DEVERÁ SER DE 30cm NAS ÁREAS NÃO SUJEITAS A TRÁFEGO DE VEÍCULOS E DE 60cm NAS ÁREAS SUJEITAS A TRÁFEGO DE VEÍCULOS LEVES;

7 - NENHUMA TUBULAÇÃO PODERÁ FICAR SOLIDÁRIA À ESTRUTURA DE CONCRETO; NO CASO DE TRAVESSIA DE VIGAS , LAJES E CINTAS DEVERÃO SER DEIXADAS ABERTURAS SUFICIENTES NAS FÔRMAS ANTES DA CONCRETAGEM PARA PASSAGEM DE TUBULAÇÕES. EM QUALQUER CASO, O CALCULISTA DE ESTRUTURA DEVERÁ SER PREVIAMENTE CONSULTADO;

8 - O TAMPÃO DO PV SERÁ EM CONCRETO, PODENDO SER EM FERRO FUNDIDO TIPO PESADO QUANDO A CONCESSIONÁRIA EXIGIR. DEVERÁ AINDA TER BEM LEGÍVEL, NA FACE EXTERNA, A INSCRIÇÃO "ÁGUAS PLUVIAIS";

9 - O TRAÇADO E OS PERFIS LONGITUDINAIS DA REDE GERAL EXTERNA FORAM PROJETADOS CONSIDERANDO QUE AS ÁREAS EXTERNAS ONDE ESTÃO LOCALIZADOS OS PV E CI ESTÃO NIVELADAS. NA ÉPOCA DA CONSTRUÇÃO, DEVEM SER VERIFICADAS AS COTAS REAIS DO TERRENO E FEITOS OS AJUSTES NECESSÁRIOS NOS PERFIS ANTES DE INICIAR AS OBRAS;

10 - A CALHA DE PISO DE ÁGUAS PLUVIAIS DEVERÁ SER CONSTRUÍDA CONFORME DETALHES DO PROJETO DE ARQUITETURA;

11 - NA ÉPOCA DA CONSTRUÇÃO, A EMPRESA CONSTRUTORA DEVERÁ VERIFICAR A REAL LOCAÇÃO DAS CAIXAS DE RALO (CR). PARA MELHORAR O ESCOAMENTO E ADEQUÁ-LO A TOPOGRAFIA.

12 - O PROJETO DE DRENAGEM PLUVIAL (ÁREAS EXTERNAS) É MERAMENTE ILUSTRATIVO, DEVENDO SER COMPATIBILIZADO COM A REALIDADE DO TERRENO EM QUE O PROJETO SERÁ IMPLANTADO.

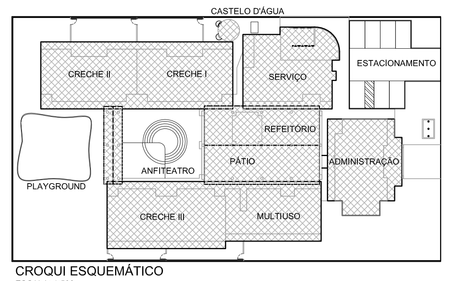

CROQUI ESQUEMÁTICO
ESCALA: 1:500

CALHAS DE COBERTURA - PERFIS LONGITUDINAIS

ESCALA HORIZONTAL 1:75
ESCALA VERTICAL 1:7,5 - COTAS EM CENTÍMETROS

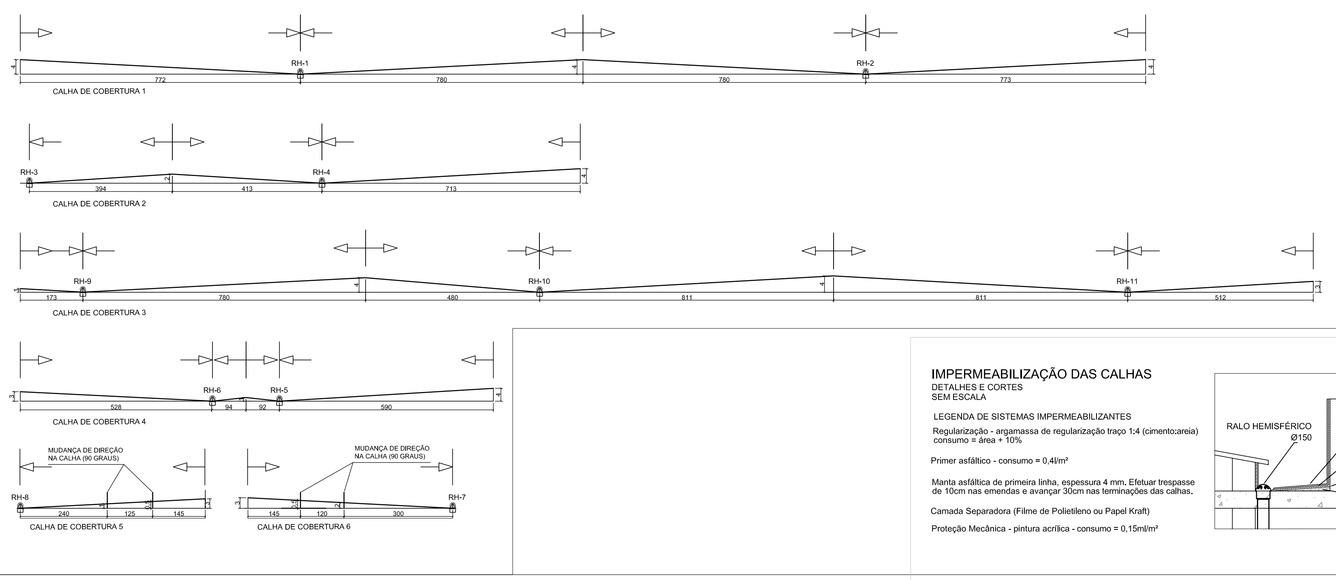

ESCALA DE PLOTAGEM 1:0,1		
COD.COR	PENA	Esp.
1,	7	0,13
2,	7	0,20
3,	7	0,30
4,	7	0,35
5,	7	0,40
6,	7	0,60
7,	7	0,80
8,	8	0,20
9,	9	0,20
10,	10	0,10
11,	252	0,20
21,	7	0,30
23,	7	0,10
42,	7	0,25
51,	7	0,25
52,	7	0,25
60,	252	0,20
62,	7	0,20
63,	7	0,20
64,	7	0,20
150,	7	0,15
154,	7	0,15
156,	7	0,25
162,	7	0,25

IMPERMEABILIZAÇÃO DAS CALHAS

DETALHES E CORTES
SEM ESCALA

LEGENDA DE SISTEMAS IMPERMEABILIZANTES

Regularização - argamassa de regularização traço 1:4 (cimento:areia) consumo = área * 10%

Primer asfáltico - consumo = 0,4l/m²

Manta asfáltica de primeira linha, espessura 4 mm, Efetuar trespasse de 10cm nas emendas e avançar 30cm nas terminações das calhas.

Camada Separadora (Filme de Polietileno ou Papel Kraft)

Proteção Mecânica - pintura acrílica - consumo = 0,15m/m²

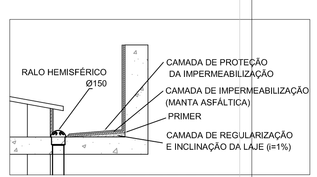

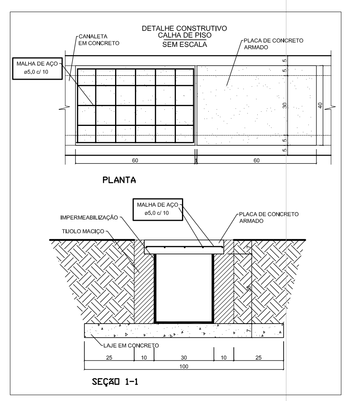

DETALHE GENÉRICO DAS CI

CAIXAS DE INSPEÇÃO
1:20 - COTAS EM CENTÍMETROS

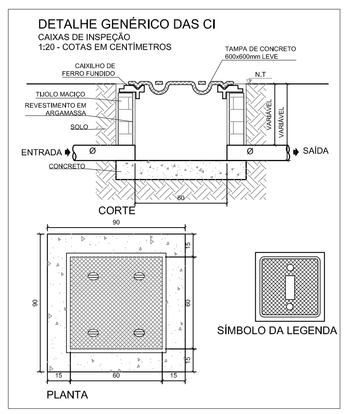

DETALHE DA CB

CAIXA DE BRITA
SEM ESCALA

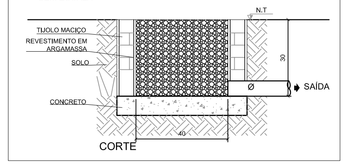

DETALHE DO PV

POÇO DE VISITA
ESCALA: 1:20

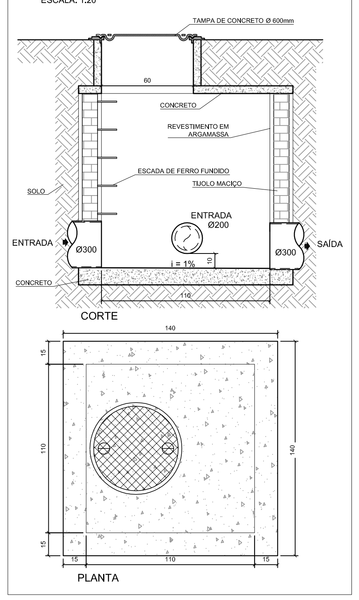

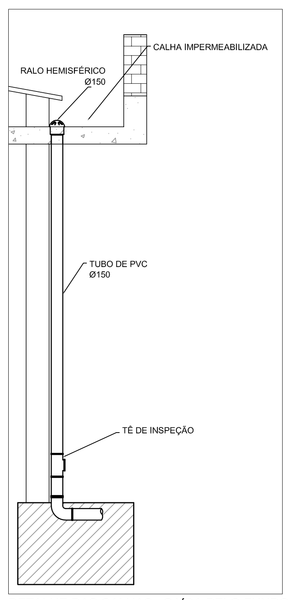

DETALHE DAS CALHAS - SAÍDA PELO FUNDO
CORTE
SEM ESCALA

Ministério da Educação

FNDE Fundo Nacional de Desenvolvimento da Educação

PROINFÂNCIA – ESPAÇO EDUCATIVO INFANTIL

ENDEREÇO:

MUNICÍPIO – UF:

PROPRIETÁRIO: FUNDO NACIONAL DE DESENVOLVIMENTO DA EDUCAÇÃO - FNDE

AUTORES DO PROJETO : ERICA RAMALHO DE OLIVEIRA - CREA: 14.007/D-DF
LUCAS ZACARIAS DE AZEVEDO - CREA: 13.469/D-RJ

RESPONSÁVEL TÉCNICO:

PROPRIETÁRIO

AUTOR DO PROJETO CREA-AP-1-CREA14.007/D-DF

AUTOR DO PROJETO CREA-AP-2-CREA13.469/D-RJ

RESP. TÉCNICO CREA

DLFO

CREA

RA

PROJETO TIPO B

INSTALAÇÕES DE ÁGUAS PLUVIAIS

COORDENAÇÃO
COEST - Coordenação Geral de Infra-estrutura

COBERTURA
TELHADO, CALHAS E CONDUTORES VERTICAIS
PLANTA BAIXA, PERFIS LONGITUDINAIS E DETALHES

AP

DESENHO	REVISÃO	ESCALA	PRANCHA
	R.01 JUL/2008	INDICADA	02/02
		DATA EMISSÃO 13/03/2008	