P146

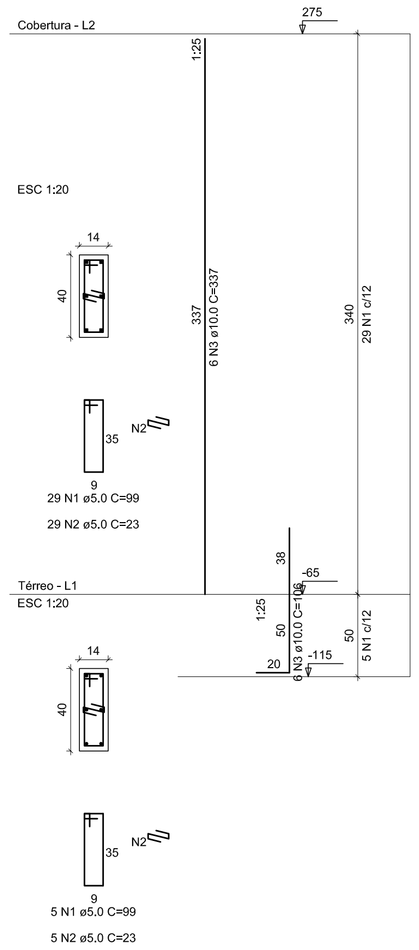

P147

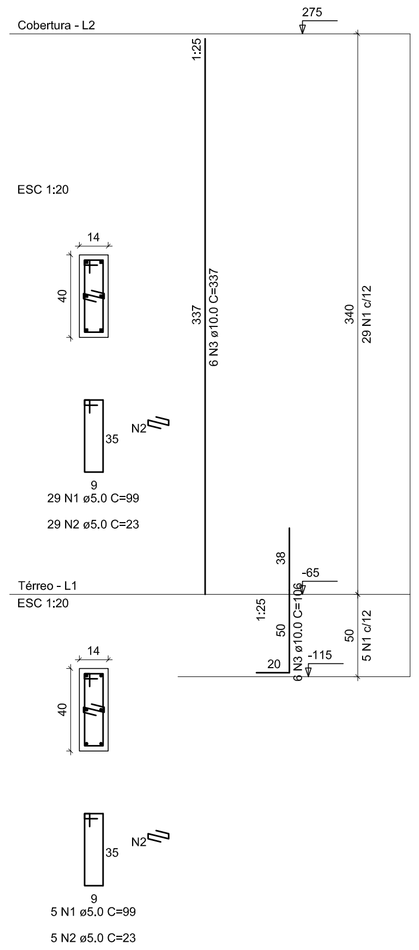

P148

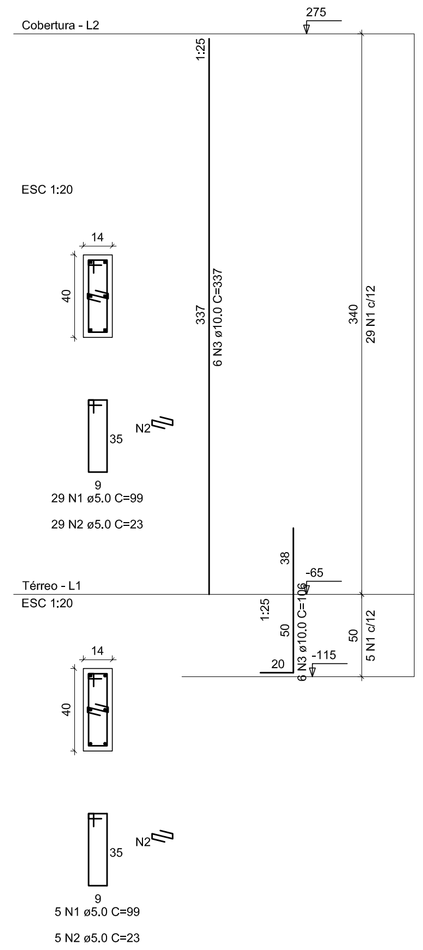

P149

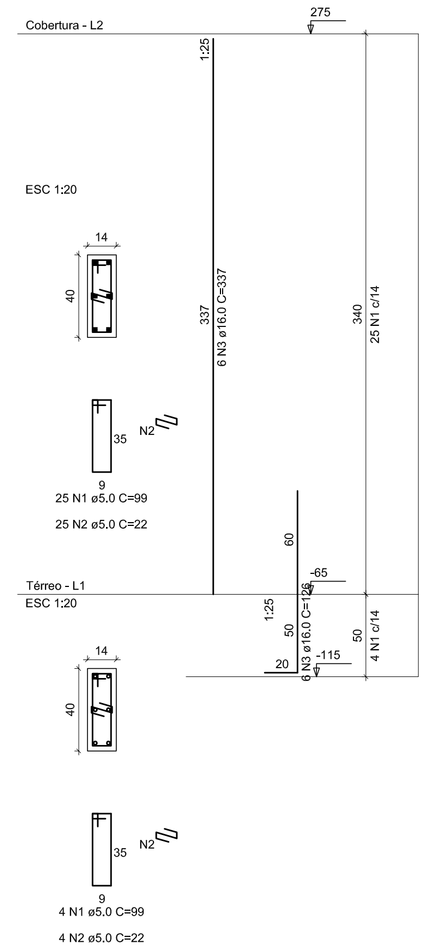

RELAÇÃO DO AÇO

ELEMENTO	AÇO	N	DIAM	Q	UNIT (cm)	C.TOTAL (cm)
P146-L2	60	1	5,0	29	99	2871
	60	2	5,0	29	23	667
	50	3	10,0	6	337	2022
P147-L2	60	1	5,0	29	99	2871
	60	2	5,0	29	23	667
	50	3	10,0	6	337	2022
P148-L2	60	1	5,0	29	99	2871
	60	2	5,0	29	23	667
	50	3	10,0	6	337	2022
P149-L2	60	1	5,0	25	99	2475
	60	2	5,0	25	22	550
	50	3	16,0	6	337	2022
P146-L1	60	1	5,0	5	99	495
	60	2	5,0	5	23	115
	50	3	10,0	6	106	636
P147-L1	60	1	5,0	5	99	495
	60	2	5,0	5	23	115
	50	3	10,0	6	106	636
P148-L1	60	1	5,0	5	99	495
	60	2	5,0	5	23	115
	50	3	10,0	6	106	636
P149-L1	60	1	5,0	4	99	396
	60	2	5,0	4	22	88
	50	3	16,0	6	126	756

RESUMO DO AÇO

AÇO	DIAM	C.TOTAL (m)	PESO+10% (kg)
CA50	10.0	79,7	54.1
	16.0	27,8	48,3
CA60	5,0	159,8	27,1

PESO TOTAL	
CA50	102,4
CA60	27.1

Vol. de concreto total =0,87 m³
Área de forma total = 16,85 m²

ESCALA DE PLOTAGEM 1:0.1

COD./COR	PENA	Esp.
1,	7	0.13
2,	7	0.20
3,	7	0.30
4,	7	0.35
5,	7	0.40
6,	7	0.60
7,	7	0.15
8,	8	0.20
9,	9	0.20
10,	10	0.10
11,	252	0.20
22,	7	0.25
31,	7	0.10
42,	7	0.25
51,	7	0.25
52,	7	0.25
61,	252	0.20
62,	7	0.20
63,	7	0.20
132,	7	0.15
151,	7	0.15
154,	7	0.15
156,	7	0.25
162,	7	0.25

NOTAS – PROJETO DE ESTRUTURAS/FUNDAÇÕES

01 - QUALQUER MODIFICAÇÃO DO PROJETO DEVE SER FEITA MEDIANTE AVALIAÇÃO DOS AUTORES DO PROJETO;

02 - TODOS AS DIMENSÕES EM cm, SALVO REFERÊNCIA EM PLANTA;

03 - CONCRETO Fck=25 MPa PARA BLOCOS DE COROAMENTO, VIGAS, PILARES E LAJES;

04 - Fck = 20 MPa PARA AS FUNDACÕES;

05 - DEVE-SE FAZER CONTROLE TECNOLÓGICO DO CONCRETO UTILIZADO;

06 - RECOBRIMENTO DAS ARMADURAS:
PILARES = 2,5cm
VIGAS = 2,5cm
LAJES = 2,0cm
BLOCOS = 3 cm
ESTACAS = 4 cm

07 - AÇOS: CA-50 e CA-60;

08 - JUNTA DE DILATAÇÃO PREENCHIDA COM SELANTE À BASE DE POLIURETANO EXPANSÍVEL

Ministério da Educação

Fundo Nacional de Desenvolvimento da Educação

PROINFÂNCIA – ESPAÇO EDUCATIVO INFANTIL

ENDEREÇO:

MUNICÍPIO – UF:

PROPRIETÁRIO: FUNDO NACIONAL DE DESENVOLVIMENTO DA EDUCAÇÃO - FNDE

AUTORES DO PROJETO : RICARDO FIUZA LIMA - CREA:12.848/D-DF
GLAUCYO DE OLIVEIRA SANTOS - CREA:81.887/D-MG

RESPONSÁVEL TÉCNICO:

PROPRIETÁRIO

AUTOR DO PROJETO CREA-AP-1-CREA/XX

AUTOR DO PROJETO CREA-AP-2-CREA/XX

RESP. TÉCNICO CREA

DLFO

CREA

RA

PROJETO TIPO B

PROJETO ESTRUTURAL

COORDENAÇÃO
CGEST - Coordenação Geral de Infra-estrutura

PILARES - PRANCHA 8

ES

DESENHO

REVISÃO R.01 JUL/2008

ESCALA INDICADA

DATA EMISSÃO 13/03/2008

PRANCHA 23/28