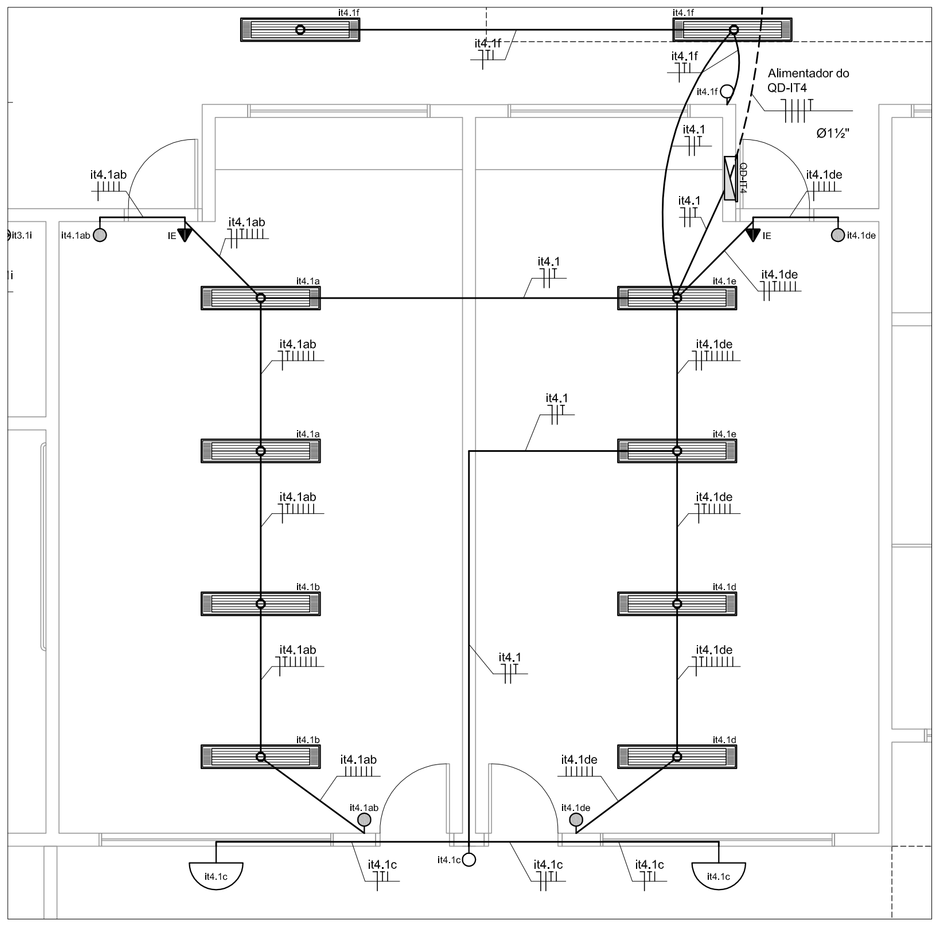

CRECHE I - ILUMINAÇÃ0
PLANTA BAIXA
ESCALA: 1:50

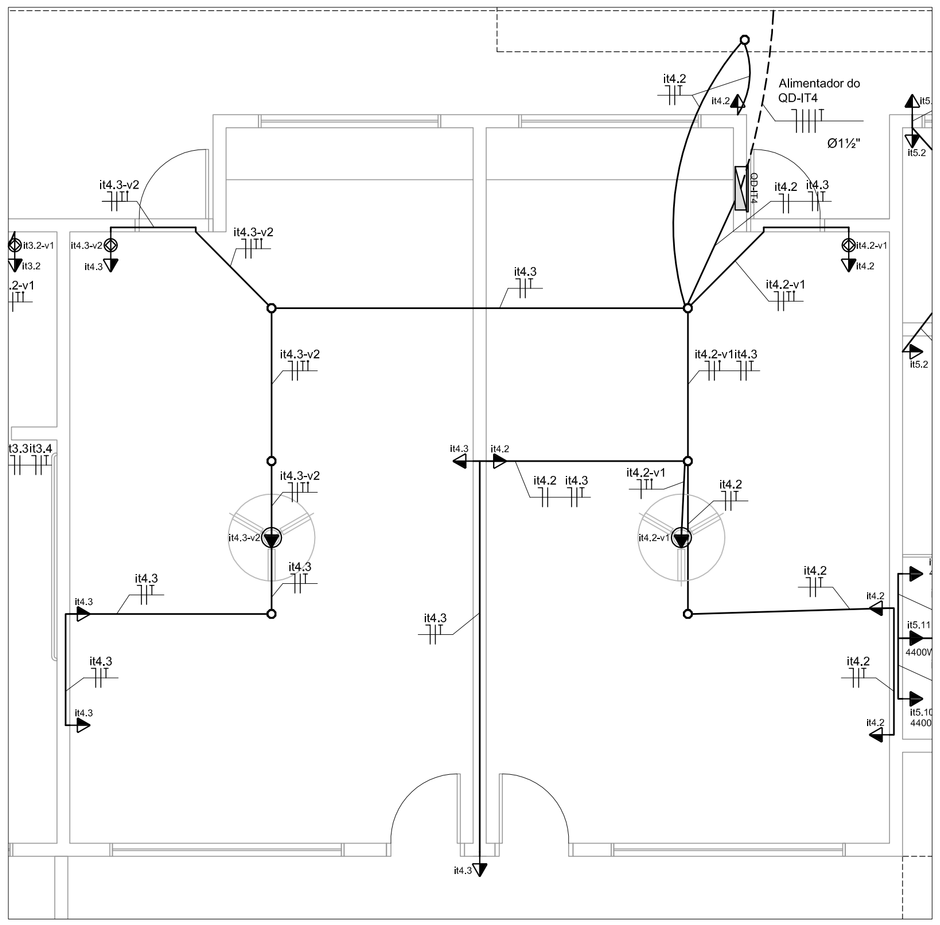

CRECHE I - TOMADAS
PLANTA BAIXA
ESCALA: 1:50

LEGENDA

	LUMINÁRIA DE PISO FECHADA COMPLETA COM UMA LAMPADA A VAPOR METÁLICO DE 70W, IGNITOR E REATOR ELETRONICO DE ALTA FREQUENCIA, ALTO FATOR DE POTENCIA E BAIXA TAXA DE DISTORÇÃO HARMÔNICA (FP>0,92 E TDH<10%).
	LUMINÁRIA DE SOBREPOR COMPLETA COM 2 LÂMPADAS FLUORESCENTES TUBULARES DE 32W, REF. 3320-232 DA ITAIM OU EQUIVALENTE. REATOR DUPLO DE ALTA FREQÜÊNCIA, ALTO FATOR DE POTÊNCIA E BAIXA TAXA DE DISTORÇÃO HARMÔNICA (FP>0,92 E TDH<10%).
	LUMINÁRIA DE SOBREPOR COMPLETA COM 2 LÂMPADAS FLUORESCENTES TUBULARES DE 16W, REF. 3320-216 DA ITAIM OU EQUIVALENTE. REATOR DUPLO DE ALTA FREQÜÊNCIA, ALTO FATOR DE POTÊNCIA E BAIXA TAXA DE DISTORÇÃO HARMÔNICA (FP>0,92 E TDH<10%).
	LUMINÁRIA DE SOBREPOR COM ALETAS COMPLETA COM 2 LÂMPADAS FLUORESCENTES TUBULARES DE 32W, REF. 3570-232 DA ITAIM, REATOR DUPLO DE ALTA FREQÜÊNCIA, ALTO FATOR DE POTÊNCIA E BAIXA TAXA DE DISTORÇÃO HARMÔNICA (FP>0,92 E TDH<10%).
	PROJETOR COMPLETO COM UMA LAMPADA A VAPOR METÁLICO DE 150W, IGNITOR E REATOR ELETRONICO DE ALTA FREQUENCIA, ALTO FATOR DE POTENCIA E BAIXA TAXA DE DISTORÇÃO HARMONICA (FP>0,92 E TDH<10%), REFRATOR EM VIDRO TEMPERADO A PROVA DE CHOQUE TÉRMICO.
	PROJETOR COMPLETO COM UMA LAMPADA A VAPOR METÁLICO DE 250W, IGNITOR E REATOR ELETRONICO DE ALTA FREQUENCIA, ALTO FATOR DE POTENCIA E BAIXA TAXA DE DISTORÇÃO HARMONICA (FP>0,92 E TDH<10%), REFRATOR EM VIDRO TEMPERADO A PROVA DE CHOQUE TÉRMICO.
	ARANDELA DE SOBREPOR COM 1 LÂMPADA INCANDESCENTE DE 60W, h=220cm DO PISO ACABADO.
n P x,y,z	NÚMERO DO CIRCUITO. POTÊNCIA DO APARELHO OU DA TOMADA. LETRA INDICATIVA DO COMANDO OU INTERRUPTOR.
	INTERRUPTOR DE 1 SEÇÃO, EMBUTIDO, h= 125 cm DO PISO ACABADO.
	INTERRUPTOR DE 2 SEÇÕES, EMBUTIDO, h= 125 cm DO PISO ACABADO.
	INTERRUPTOR DE 3 SEÇÕES, EMBUTIDO, h= 125 cm DO PISO ACABADO.
	INTERRUPTOR THREE-WAY, EMBUTIDO, h= 125 cm DO PISO ACABADO.
	COMANDO PARA VENTILADOR CONJUGADO COM INTERRUPTOR DE 1 SEÇÃO, EMBUTIDO, h= 125 cm DO PISO ACABADO.
	VARIADOR DE LUMINOSIDADE ROTATIVO (DIMMER) 220V/300W, EMBUTIDO, h= 125 cm DO PISO ACABADO.
	PONTO DE FORÇA COM 2 TOMADAS UNIVERSAIS, 2X300W, FIXADO EM SUPORTE TIPO PERFIL METÁLICO, 2P+T, MÉDIA h=155cm DO PISO ACABADO, 220 V.
	PONTO ELÉTRICO PARA VENTILADOR DE TETO.
	TOMADA UNIVERSAL, EMBUTIDA, 2P+T, BAIXA h=30cm DO PISO ACABADO, 220V.
	TOMADA UNIVERSAL, EMBUTIDA, 2P+T, MÉDIA, h=125cm DO PISO ACABADO, 220V.
	TOMADA ALTA, EMBUTIDA, 3P PARA EQUIPAMENTO DE AR CONDICIONADO (h=180cm DO PISO ACABADO) OU PONTO ELÉTRICO PARA CHUVEIRO (h=220cm DO PISO ACABADO), 220V.
IE	TOMADA PARA ILUMINAÇÃO DE EMERGENCIA, EMBUTIDA, 2P+T, ALTA, h=230cm DO PISO ACABADO, 220V.
	QUADRO DE DISTRIBUIÇÃO DE ENERGIA, h= 130cm DO PISO ACABADO.
	CAIXA OCTOGONAL, 10x10cm, EMBUTIDA NA LAJE.
	CAIXA DE PASSAGEM METÁLICA, 20x20cm, EMBUTIDA NA LAJE.
	CAIXA DE PASSAGEM EM ALVENARIA 40x40cm, EMBUTIDA NO SOLO.
	CONDUTORES NEUTRO , FASE , RETORNO, PROTEÇÃO (TERRA) E COMANDO.
	ELETRODUTO DE PEADPOLIETILENO DE ALTA DENSIDADE, CORRUGADO, ENTERRADO NO SOLO.
	ELETRODUTO METÁLICO FLEXÍVEL TIPO SEALTUBO, FIXADO NA ESTRUTURA DO TELHADO.
	RABICHO EM CABO MULTIPOLAR 3X1,5mm²
	ELETRODUTO DE PVC FLEXÍVEL CORRUGADO REFORÇADO EMBUTIDO NA PAREDE OU FIXADO SOBRE A LAJE
	DUTO APARENTE TIPO DUTOTEC

NOTAS

1. VERIFICAR O DIMENSIONAMENTO DOS CIRCUITOS NO QUADRO DE CARGAS;
2. ELETRODUTOS NÃO COTADOS : Ø3/4"- RÍGIDO, OU 25mm - FLEXÍVEL;
3. SEÇÃO MÍNIMA DOS CONDUTORES : 2,5 mm²;
4. NO REFEITÓRIO E NO PÁTIO AS INSTALAÇÕES SERÃO APARENTES, NOS DEMAIS AMBIENTES MOLHADOS SERÃO EMBUTIDAS;
5. TOMADAS COM POTÊNCIAS NÃO COTADAS : 300 VA (W);
6. AS TOMADAS UNIVERSAIS DE USO GERAL, 2P+T, 220 V, OU 3P, SERÃO NA COR PRETA;
7. NORMAS DE CORES PARA CONDUTORES ELETRICOS:
   PRETO, BRANCO OU VERMELHO - FASES
   AZUL CLARO - NEUTRO
   VERDE OU VERDE/AMARELO - PROTEÇÃO (TERRA)
   CINZA OU AMARELO - RETORNO
8. VERIFICAR MEDIDAS NA OBRA;
9. COMPLEMENTAM ESTE PROJETO O MEMORIAL TÉCNICO, O CADERNO DE ESPECIFICAÇÕES E AS PLANILHAS DE QUANTITATIVOS.

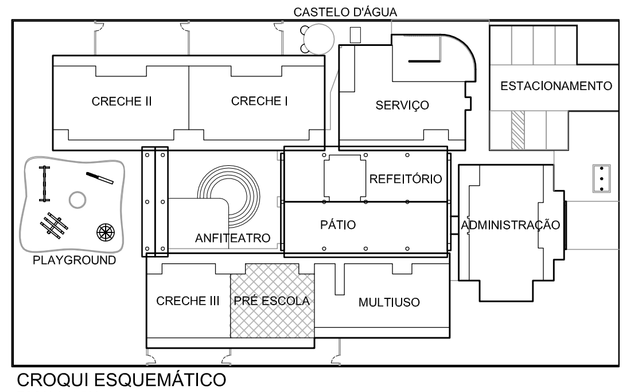

CROQUI ESQUEMÁTICO
ESCALA: 1:500

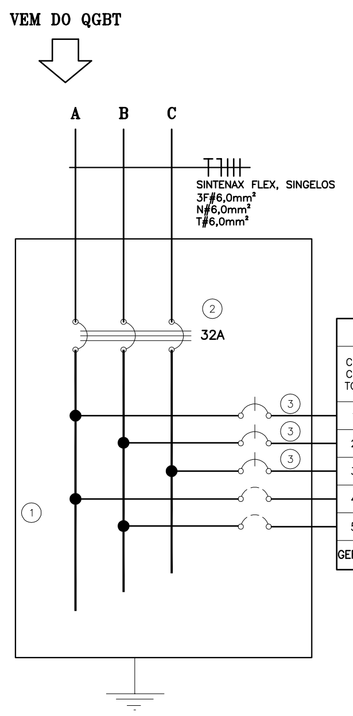

ESPECIFICAÇÃO DO QUADRO QD-IT4, COM DISJUNTORES

1 - QUADRO DE EMBUTIR EM MATERIAL METÁLICO, PINTURA ELETROSTÁTICA EP6XI, COR BEGE, 24 MÓDULOS (2x12), REF. QDETG UX, 150A, COMPLETO, FABRICAÇÃO CEMAR OU EQUIVALENTE.
2 - MINI-DISJUNTOR TRIPOLAR DA LINHA 5SX2, IN= 32A - CURVA C, SIEMENS, OU EQUIVALENTE.
3 - MINI-DISJUNTORES MONOPOLARES DA LINHA 5SX1 - CURVA C, SIEMENS, OU EQUIVALENTE.

QD-IT4: QUADRO DE DISTRIBUIÇÃO DE ILUMINAÇÃO E TOMADAS 4 – 220/110V

CIRCUITOS	TOMADAS(W) 300	600	1500	3000	4400	5500	LÂMPADAS (W) 2X16	2X32	60	CARGAS (W)	FATOR POTÊNCIA	FATOR DEMANDA	DEMANDA (VA)	TENSÃO (V)	DISJUNTOR (A)	FASE (mm²)	NEUTRO (mm²)	TERRA (mm²)	FASES (VA) A	B	C	IDENTIFICAÇÃO PLACA DE ACRÍLICO DIM. : 15 x 40 mm
1								10	02	760	0,92	1,00	826	110	20	2,5	2,5	2,5			826	ILUMINAÇÃO
2	06									1800	0,90	0,3	486	110	20	2,5	2,5	2,5		486		TOMADAS DE USO GERAL
3	06									1800	0,90	0,3	486	110	20	2,5	2,5	2,5	486			TOMADAS DE USO GERAL
4																						RESERVA
5																						RESERVA
GERAL	12	--	--	--	--	--	--	10	02	4360	--	--	1798	220	32	6,0	6,0	6,0				ALIMENTAÇÃO DO QUADRO

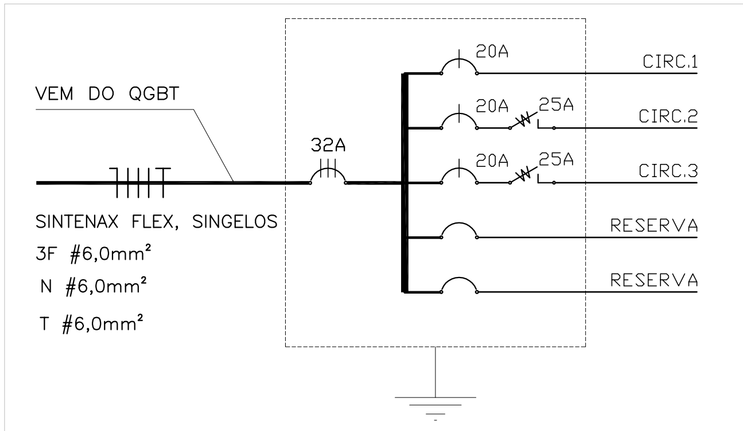

CRECHE I - DIAGRAMA UNIFILAR
SEM ESCALA

LEGENDA

QD–IT4–QUADRO DE DISTRIBUIÇÃO DE ILUMINAÇÃO E TOMADAS 4

- DISPOSITIVO DR
- DISJUNTOR A SECO MONOPOLAR
- DISJUNTOR A SECO TRIPOLAR
- ESPAÇO PARA RESERVA

ESCALA DE PLOTAGEM 1:0,1

COD./COR	PENA	Esp.
1.	7	0,13
2.	7	0,20
3.	7	0,30
4.	7	0,35
5.	7	0,40
6.	7	0,60
7.	7	0,15
8.	8	0,20
9.	9	0,20
10.	10	0,10
11.	252	0,20
22.	7	0,25
31.	7	0,10
42.	7	0,25
51.	7	0,25
52.	7	0,25
61.	252	0,20
62.	7	0,20
63.	7	0,20
132.	7	0,15
151.	7	0,15
154.	7	0,15
156.	7	0,25
162.	7	0,25

Ministério da Educação

FNDE Fundo Nacional de Desenvolvimento da Educação

PROINFÂNCIA – ESPAÇO EDUCATIVO INFANTIL

ENDEREÇO:

MUNICÍPIO – UF:

PROPRIETÁRIO: FUNDO NACIONAL DE DESENVOLVIMENTO DA EDUCAÇÃO - FNDE

AUTORES DO PROJETO : RAQUEL SIMAS COUTINHO BARBOSA - CREA: 14.382/D-DF
FÁBIO DOS SANTOS SILVA - CREA: 14.922/D-DF

RESPONSÁVEL TÉCNICO:

PROPRIETÁRIO

AUTOR DO PROJETO — CREA-AP-1-CREA-14.382/D-DF

AUTOR DO PROJETO — CREA-AP-2-CREA- 14.922/D-DF

RESP. TÉCNICO — CREA

DLFO

CREA

RA

PROJETO TIPO B

INSTALAÇÕES ELÉTRICAS

COORDENAÇÃO
CGEST - Coordenação Geral de Infra-estrutura

TENSÃO 110V MONOFÁSICO / 220V TRIFÁSICO
PRÉ-ESCOLA - ILUMINAÇÃO E TOMADAS
QUADRO DE CARGAS E DIAGRAMA UNIFILAR

EL

DESENHO

REVISÃO R.01 JUL/2008

ESCALA 1:50

DATA EMISSÃO 13/03/2008

PRANCHA 04/10