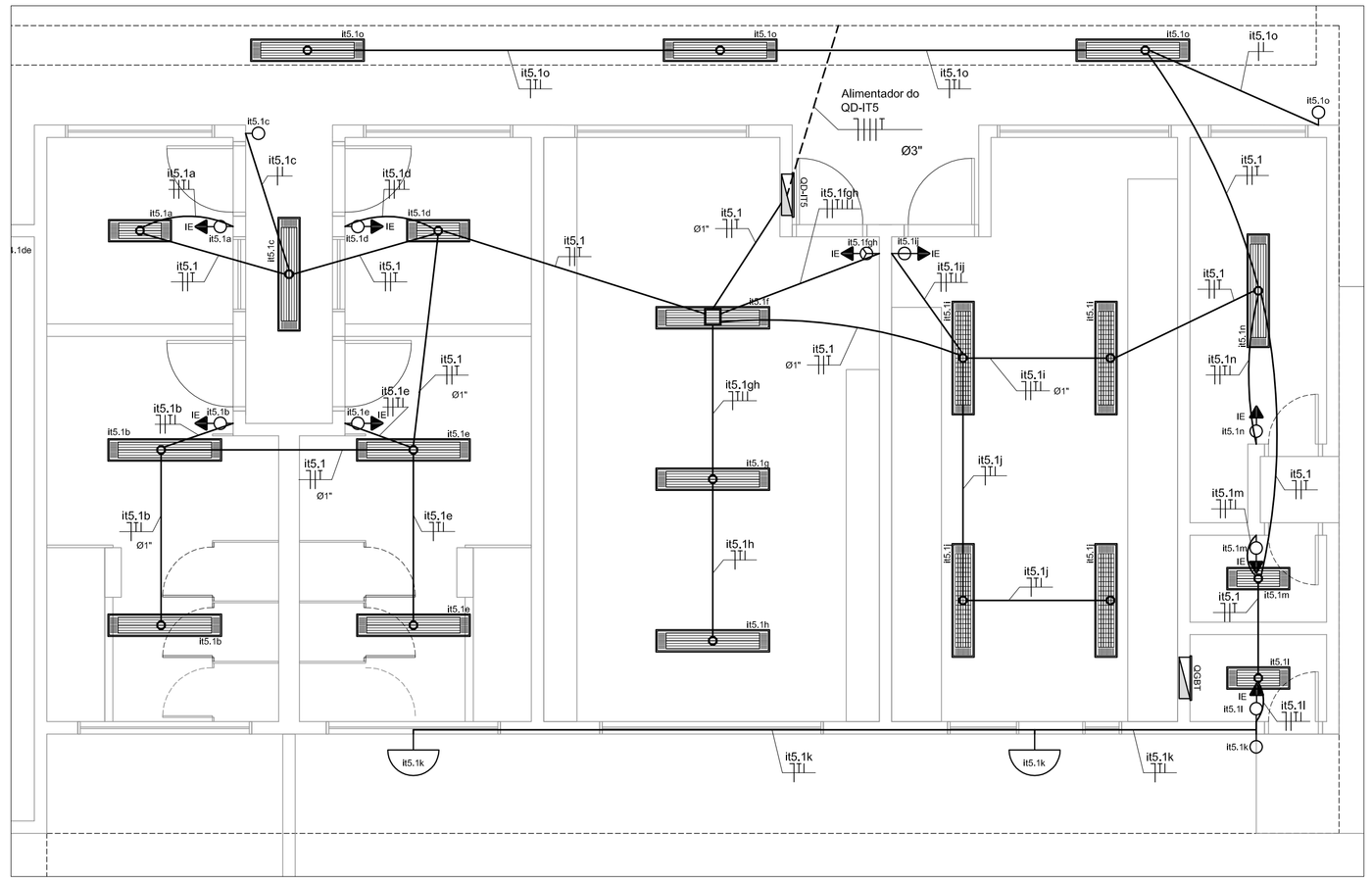

CRECHE I - ILUMINAÇÃ0
PLANTA BAIXA
ESCALA: 1:50

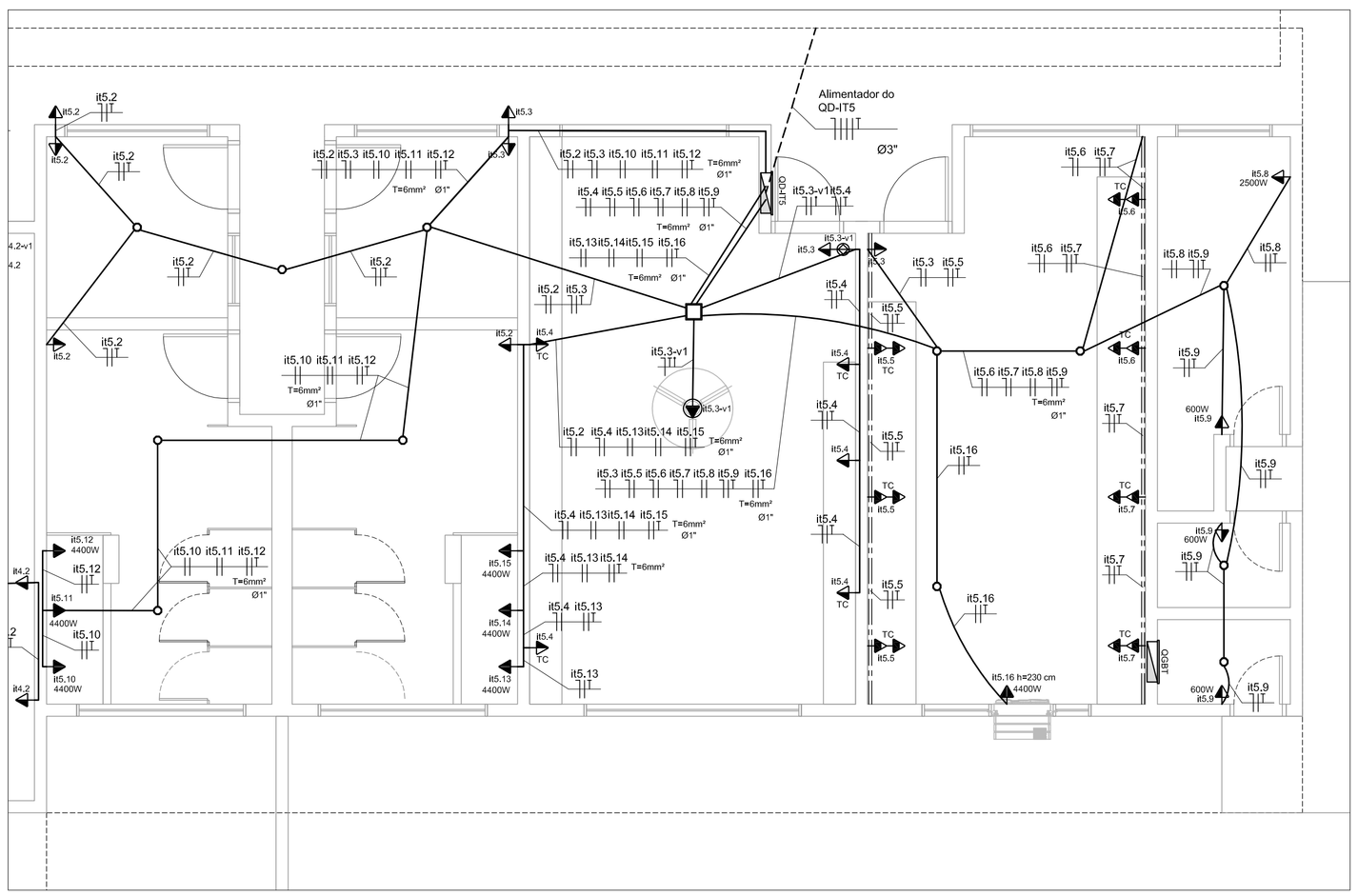

CRECHE I - TOMADAS
PLANTA BAIXA
ESCALA: 1:50

LEGENDA

QD–IT4–QUADRO DE DISTRIBUIÇÃO DE ILUMINAÇÃO E TOMADAS 4

- DISPOSITIVO DR
- DISJUNTOR A SECO MONOPOLAR
- DISJUNTOR A SECO TRIPOLAR
- ESPAÇO PARA RESERVA

NOTAS

1. VERIFICAR O DIMENSIONAMENTO DOS CIRCUITOS NO QUADRO DE CARGAS;
2. ELETRODUTOS NÃO COTADOS : Ø3/4"- RÍGIDO, OU 25mm - FLEXÍVEL;
3. SEÇÃO MÍNIMA DOS CONDUTORES : 2,5 mm²;
4. NO REFEITÓRIO E NO PÁTIO AS INSTALAÇÕES SERÃO APARENTES, NOS DEMAIS AMBIENTES MOLHADOS SERÃO EMBUTIDAS;
5. TOMADAS COM POTÊNCIAS NÃO COTADAS : 300 VA (W);
6. AS TOMADAS UNIVERSAIS DE USO GERAL, 2P+T, 220 V, OU 3P, SERÃO NA COR PRETA;
7. NORMAS DE CORES PARA CONDUTORES ELETRICOS:
   PRETO, BRANCO OU VERMELHO - FASES
   AZUL CLARO - NEUTRO
   VERDE OU VERDE/AMARELO - PROTEÇÃO (TERRA)
   CINZA OU AMARELO - RETORNO
8. VERIFICAR MEDIDAS NA OBRA;
9. COMPLEMENTAM ESTE PROJETO O MEMORIAL TÉCNICO, O CADERNO DE ESPECIFICAÇÕES E AS PLANILHAS DE QUANTITATIVOS.

...LA DE PLOTAGEM 1:0.1			
...OD/COR	PENA		Esp.
.	7		0,13
.	7		0,20
.	7		0,30
.	7		0,35
.	7		0,40
.	7		0,60
.	7		0,15
.	8		0,20
.	9		0,20
3.	10		0,10
1.	252		0,20
2.	7		0,25
1.	7		0,10
2.	7		0,25
1.	7		0,25
2.	7		0,25
1.	252		0,20
2.	7		0,20
3.	7		0,20
32.	7		0,15
11.	7		0,15
54.	7		0,15
96.	7		0,25
32.	7		0,25

VEM DO QGBT

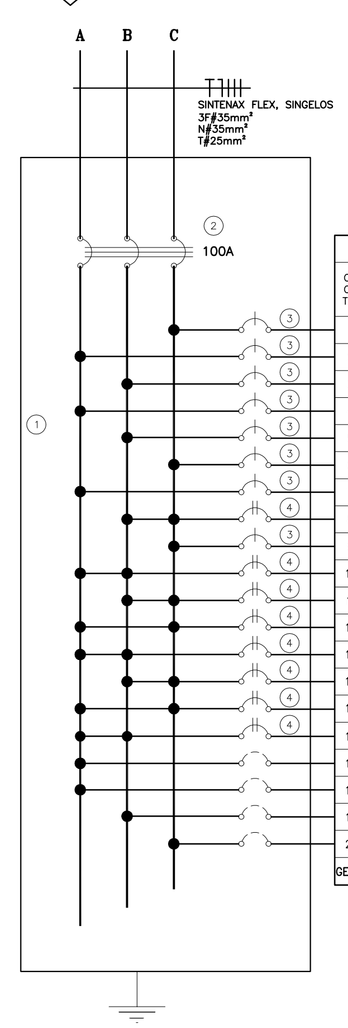

ESPECIFICAÇÃO DO QUADRO QD-IT5, COM DISJUNTORES

1 - QUADRO DE COMANDO DE EMBUTIR COMPLETO EM MATERIAL METÁLICO, PINTURA ELETROSTÁTICA EPÓXI, COR BEGE, COM 4 BARRAMENTOS DE COBRE 5/8"X1/8" PARA FASES E NEUTRO E UM BARRAMENTO DE COBRE 1/2"X1/16" PARA PROTEÇÃO, REF. CE-10060-25, FABRIÇAÇÃO CEMAR OU EQUIVALENTE.
2 - DISJUNTOR TRIPOLAR DA LINHA 3VF23 13-1FT41, IN= 125A - Icu= 65kA/220V, SIEMENS, OU EQUIVALENTE.
3 - MINI-DISJUNTORES MONOPOLARES DA LINHA 5SX1 - CURVA C, SIEMENS, OU EQUIVALENTE.
4 - MINI-DISJUNTORES BIPOLARES DA LINHA 5SX1 - CURVA C, SIEMENS, OU EQUIVALENTE.

QD-IT5: QUADRO DE DISTRIBUIÇÃO DE ILUMINAÇÃO E TOMADAS 5 - 220/110V

CIRCUITOS	TOMADAS(W) 300	600	1500	3000	4400	5500	LÂMPADAS (W) 2X16	2X32	60	CARGAS (W)	FATOR POTÊNCIA	FATOR DEMANDA	DEMANDA (VA)	TENSÃO (V)	DISJUNTOR (A)	FASE (mm²)	NEUTRO (mm²)	TERRA (mm²)	FASES (VA) A	B	C	IDENTIFICAÇÃO PLACA DE ACRÍLICO DIM. : 15 x 40 mm
1							04	16	02	1272	0,92	1,00	1383	110	20	2,5	2,5	2,5			1383	ILUMINAÇÃO
2	04									1200	0,90	0,30	324	110	20	2,5	2,5	2,5	667			TOMADAS DE USO GERAL
3	05									1500	0,90	0,30	405	110	20	2,5	2,5	2,5		833		TOMADAS DE USO GERAL
4	05									1500	0,90	0,70	1167	110	20	2,5	2,5	2,5	1167			TOMADAS PARA COMPUTADOR
5	06									1800	0,90	0,70	1400	110	20	2,5	2,5	2,5		1400		TOMADAS PARA COMPUTADOR
6	04									1200	0,90	0,70	933	110	20	2,5	2,5	2,5			933	TOMADAS PARA COMPUTADOR
7	04									1200	0,90	0,70	933	110	20	2,5	2,5	2,5	933			TOMADAS PARA COMPUTADOR
8				01						3000	1,00	1,00	3333	220	20	2,5	2,5	2,5		1667	1667	TOMADA DO RACK
9		03								1800	0,90	1,00	2000	110	20	2,5	2,5	2,5			2000	TOMADAS DE USO GERAL
10					01					4400	1,00	0,50	2200	220	25	4,0	4,0	4,0	2200			CHUVEIRO
11					01					4400	1,00	0,50	2200	220	25	4,0	4,0	4,0		2200		CHUVEIRO
12					01					4400	1,00	0,50	2200	220	25	4,0	4,0	4,0	2200		2200	CHUVEIRO
13					01					4400	1,00	0,50	2200	220	25	4,0	4,0	4,0		2200		CHUVEIRO
14					01					4400	1,00	0,50	2200	220	25	4,0	4,0	4,0			2200	CHUVEIRO
15					01					4400	1,00	0,50	2200	220	25	4,0	4,0	4,0	2200			CHUVEIRO
16					01					4400	1,00	1,00	2200	220	25	4,0	4,0	4,0		2200		AR CONDICIONADO
17																						RESERVA
18																						RESERVA
19																						RESERVA
20																						RESERVA
GERAL	28	03	--	01	07	--	04	16	02	45272	--	--	29478	220	100	35	35	25				ALIMENTAÇÃO DO QUADRO

VEM DO QGBT

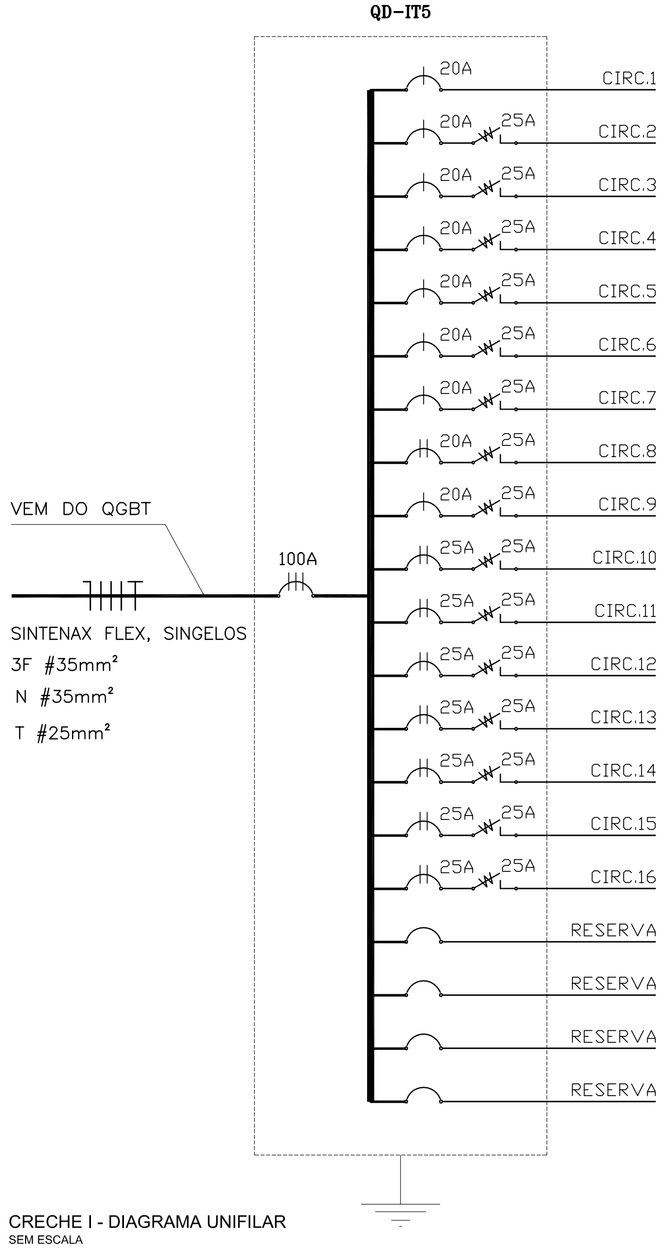

CRECHE I - DIAGRAMA UNIFILAR
SEM ESCALA

LEGENDA

	LUMINÁRIA DE PISO FECHADA COMPLETA COM UMA LAMPADA A VAPOR METÁLICO DE 70W, IGNITOR E REATOR ELETRONICO DE ALTA FREQUENCIA, ALTO FATOR DE POTENCIA E BAIXA TAXA DE DISTORÇÃO HARMÔNICA (FP>0,92 E TDH<10%).
	LUMINÁRIA DE SOBREPOR COMPLETA COM 2 LÂMPADAS FLUORESCENTES TUBULARES DE 32W, REF. 3320-232 DA ITAIM OU EQUIVALENTE. REATOR DUPLO DE ALTA FREQUÊNCIA, ALTO FATOR DE POTÊNCIA E BAIXA TAXA DE DISTORÇÃO HARMÔNICA (FP>0,92 E TDH<10%).
	LUMINÁRIA DE SOBREPOR COMPLETA COM 2 LÂMPADAS FLUORESCENTES TUBULARES DE 16W, REF. 3320-216 DA ITAIM OU EQUIVALENTE. REATOR DUPLO DE ALTA FREQUÊNCIA, ALTO FATOR DE POTÊNCIA E BAIXA TAXA DE DISTORÇÃO HARMÔNICA (FP>0,92 E TDH<10%).
	LUMINÁRIA DE SOBREPOR COM ALETAS COMPLETA COM 2 LÂMPADAS FLUORESCENTES TUBULARES DE 32W, REF. 3570-232 DA ITAIM. REATOR DUPLO DE ALTA FREQUÊNCIA, ALTO FATOR DE POTÊNCIA E BAIXA TAXA DE DISTORÇÃO HARMÔNICA (FP>0,92 E TDH<10%).
	PROJETOR COMPLETO COM UMA LAMPADA A VAPOR METÁLICO DE 150W, IGNITOR E REATOR ELETRONICO DE ALTA FREQUENCIA, ALTO FATOR DE POTENCIA E BAIXA TAXA DE DISTORÇÃO HARMONICA (FP>0,92 E TDH<10%). REFRATOR EM VIDRO TEMPERADO A PROVA DE CHOQUE TÉRMICO.
	PROJETOR COMPLETO COM UMA LAMPADA A VAPOR METÁLICO DE 250W, IGNITOR E REATOR ELETRONICO DE ALTA FREQUENCIA, ALTO FATOR DE POTENCIA E BAIXA TAXA DE DISTORÇÃO HARMONICA (FP>0,92 E TDH<10%). REFRATOR EM VIDRO TEMPERADO A PROVA DE CHOQUE TÉRMICO.
	ARANDELA DE SOBREPOR COM 1 LÂMPADA INCANDESCENTE DE 60W, h=220cm DO PISO ACABADO.
n P x,y,z	NÚMERO DO CIRCUITO. POTÊNCIA DO APARELHO OU DA TOMADA. LETRA INDICATIVA DO COMANDO OU INTERRUPTOR.
	INTERRUPTOR DE 1 SEÇÃO, EMBUTIDO, h= 125 cm DO PISO ACABADO.
	INTERRUPTOR DE 2 SEÇÕES, EMBUTIDO, h= 125 cm DO PISO ACABADO.
	INTERRUPTOR DE 3 SEÇÕES, EMBUTIDO, h= 125 cm DO PISO ACABADO.
	INTERRUPTOR THREE-WAY, EMBUTIDO, h= 125 cm DO PISO ACABADO.
	COMANDO PARA VENTILADOR CONJUGADO COM INTERRUPTOR DE 1 SEÇÃO, EMBUTIDO, h= 125 cm DO PISO ACABADO.
	VARIADOR DE LUMINOSIDADE ROTATIVO (DIMMER) 220V/300W, EMBUTIDO, h= 125 cm DO PISO ACABADO.
	PONTO DE FORÇA COM 2 TOMADAS UNIVERSAIS, 2X300W, FIXADO EM SUPORTE TIPO PERFIL METÁLICO, 2P+T, MÉDIA h=155cm DO PISO ACABADO, 220 V.
	PONTO ELÉTRICO PARA VENTILADOR DE TETO.
	TOMADA UNIVERSAL, EMBUTIDA, 2P+T, BAIXA h=30cm DO PISO ACABADO, 220V.
	TOMADA UNIVERSAL, EMBUTIDA, 2P+T, MÉDIA, h=125cm DO PISO ACABADO, 220V.
	TOMADA ALTA, EMBUTIDA, 3P PARA EQUIPAMENTO DE AR CONDICIONADO (h=180cm DO PISO ACABADO) OU PONTO ELÉTRICO PARA CHUVEIRO (h=220cm DO PISO ACABADO), 220V.
IE	TOMADA PARA ILUMINAÇÃO DE EMERGENCIA, EMBUTIDA, 2P+T, ALTA, h=230cm DO PISO ACABADO, 220V.
	QUADRO DE DISTRIBUIÇÃO DE ENERGIA, h= 130cm DO PISO ACABADO.
	CAIXA OCTOGONAL, 10x10cm, EMBUTIDA NA LAJE.
	CAIXA DE PASSAGEM METÁLICA, 20x20cm, EMBUTIDA NA LAJE.
	CAIXA DE PASSAGEM EM ALVENARIA 40x40cm, EMBUTIDA NO SOLO.
	CONDUTORES NEUTRO , FASE , RETORNO, PROTEÇÃO (TERRA) E COMANDO.
	ELETRODUTO DE PEADPOLIETILENO DE ALTA DENSIDADE, CORRUGADO, ENTERRADO NO SOLO.
	ELETRODUTO METÁLICO FLEXÍVEL TIPO SEALTUBO, FIXADO NA ESTRUTURA DO TELHADO.
	RABICHO EM CABO MULTIPOLAR 3X1,5mm²
	ELETRODUTO DE PVC FLEXÍVEL CORRUGADO REFORÇADO EMBUTIDO NA PAREDE OU FIXADO SOBRE A LAJE
	DUTO APARENTE TIPO DUTOTEC

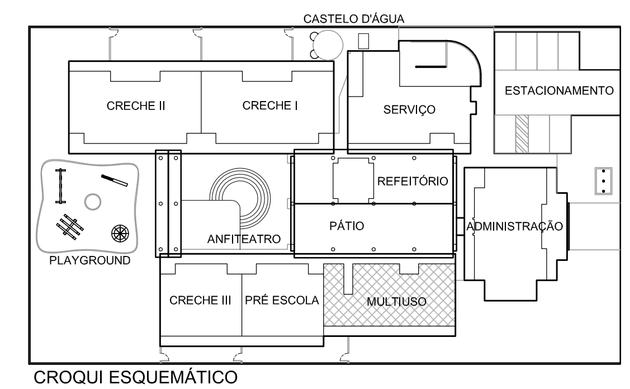

CROQUI ESQUEMÁTICO
ESCALA: 1:500

Ministério da Educação

Fundo Nacional de Desenvolvimento da Educação

PROINFÂNCIA – ESPAÇO EDUCATIVO INFANTIL

ENDEREÇO:

MUNICÍPIO – UF:

PROPRIETÁRIO: FUNDO NACIONAL DE DESENVOLVIMENTO DA EDUCAÇÃO - FNDE

AUTORES DO PROJETO : RAQUEL SIMAS COUTINHO BARBOSA - CREA: 14.382/D-DF
FÁBIO DOS SANTOS SILVA - CREA: 14.922/D-DF

RESPONSÁVEL TÉCNICO:

PROPRIETÁRIO

AUTOR DO PROJETO — CREA-AP-1-CREA-14.382/D-DF

AUTOR DO PROJETO — CREA-AP-2-CREA- 14.922/D-DF

RESP. TÉCNICO — CREA

DLFO

CREA

RA

PROJETO TIPO B

INSTALAÇÕES ELÉTRICAS

COORDENAÇÃO
CGEST - Coordenação Geral de Infra-estrutura

TENSÃO 110V MONOFÁSICO / 220V TRIFÁSICO
MULTIUSO - ILUMINAÇÃO E TOMADAS
QUADRO DE CARGAS E DIAGRAMA UNIFILAR

EL

DESENHO

REVISÃO R.01 JUL/2008

ESCALA 1:50

DATA EMISSÃO 13/03/2008

PRANCHA 05/10